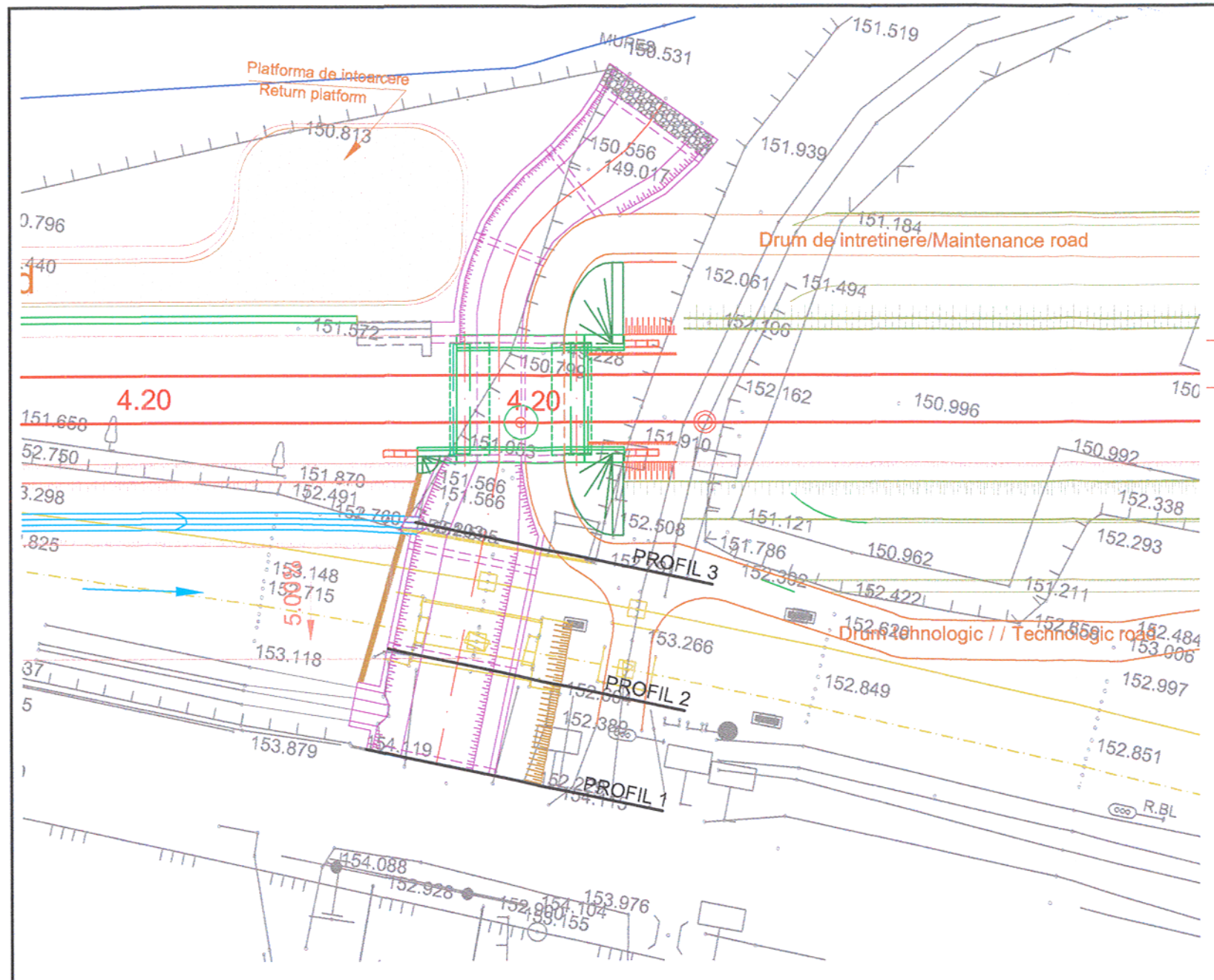

SCHITA DE TRASARE
ALIGNMENT SKETCH

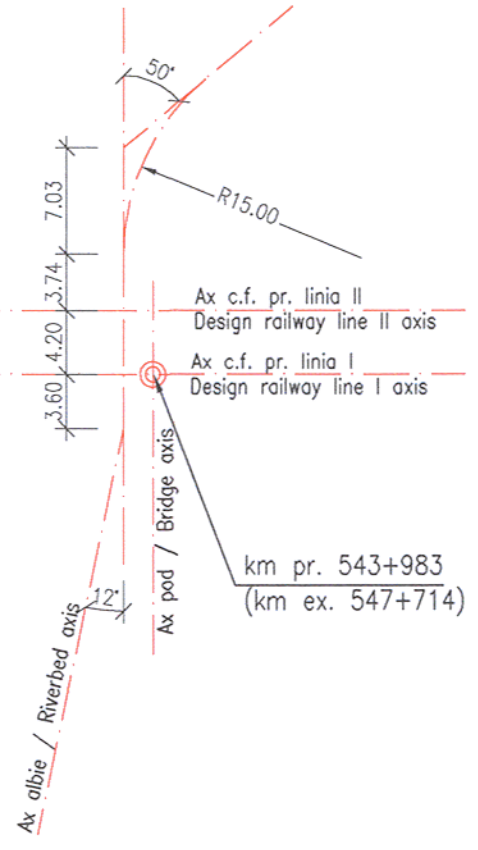

PROFIL 2
sc. 1:100

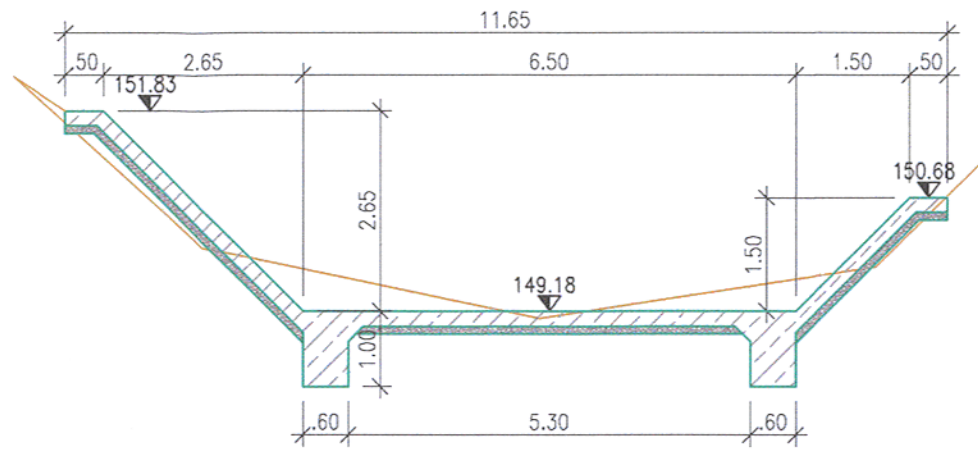

PROFIL 1
sc. 1:100

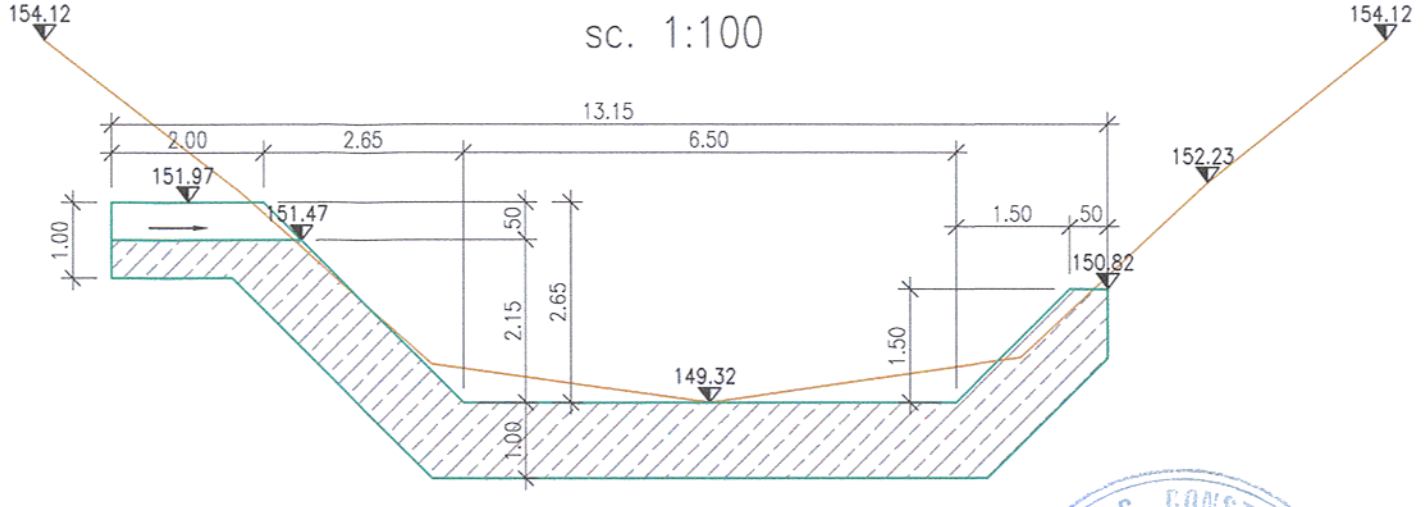

PROFIL 3
sc. 1:100

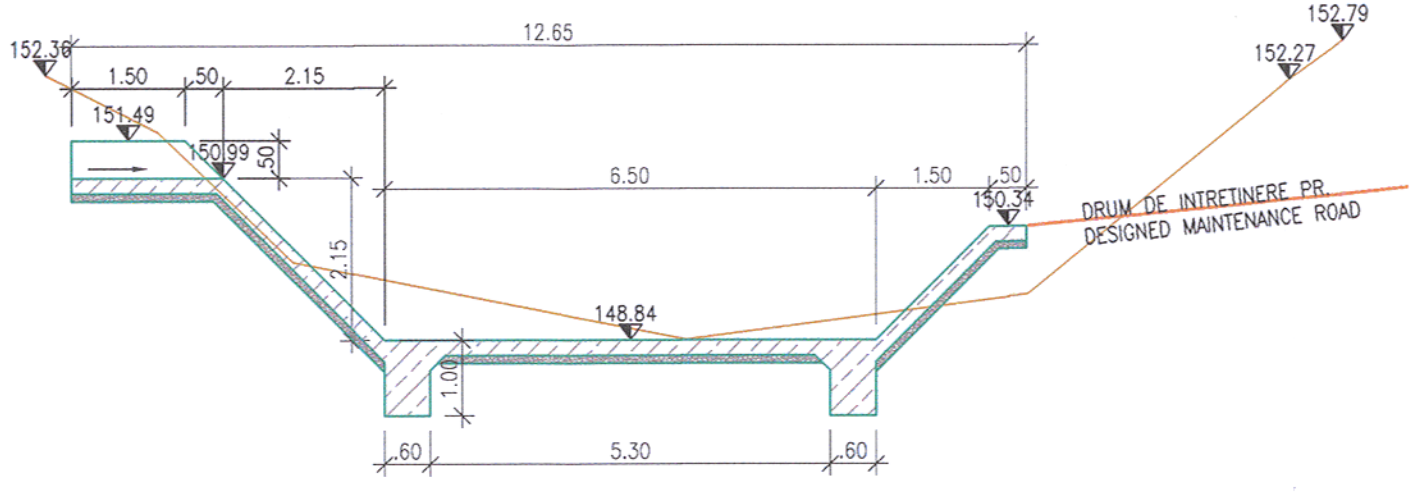

NOTA:
1. Sistem local de coordonate. Plan de referinta Marea Neagra 1975
2. Orice neconcordanta intre elementele avute in vedere la elaborarea proiectului si teren va fi anuntata proiectantului pentru adaptare la situatia existenta.

NOTE:
1. Coordinates local system. Reference plan for Black Sea 1975
2. Any incongruity between the elements considered when preparing the design and the site will be announced to the designer for adaptation to the existent situation.

RACANEL I. IONUT RADU ROMANIA MLPAT Nr. 07230 A4, B2, D INGINER VERIFICATOR PROIECTE

SIMESCU C. CONSTANTIN ROMANIA MLPAT NR: 1107 A6, A7, B4, B5, D5 INGINER VERIFICATOR PROIECTE

Prezentul plan anuleaza si inlocuieste versiunea anterioara
This plan cancels and replaces previous version

Verificator / Expert Checker / Expert	Cerinta Requirement	Semnatura Signature	Referat / Expertiza Report / Expertise

European Investment Bank

MINISTERUL TRANSPORTURILOR

BENEFICIAR / BENEFICIARY :

CFR

COMPANIA NAȚIONALĂ DE CĂI FERATE "CFR" SA

PROIECTANT / DESIGNER: PÖYRY			Data Date	Semnatura Signature
Aprobat Approved	Sef de echipa Team leader	C. Teodorescu	01.2013	
Verificat Checked	Expert Cheie Key Expert	R. Tudorascu	01.2013	
Subcontractant / Subcontractor VIOTOP				
Aprobat Approved	Adjunct Sef de echipa Deputy Team leader	A.M. Baicu	01.2013	
Proiectat Designed	Inginer Engineer	T. Mihali	01.2013	

"Reabilitarea liniei c.f. Frontier ă - Curtici - Simeria , parte componentă a coridorului IV Pan - European pentru circula ţia trenurilor cu viteză maximă de 160 km/h"
Tronsonul 2-B : cap Y Bărzava - cap Y Ilteu
"Rehabilitation of the Railway Line Border - Curtici - Simeria , component Part of the IV Pan - European Corridor for the Trains Circulation with maximum speed of 160 km/h"
Section 2-B : end Y Bărzava - end Y Ilteu

Project 9i 35311.1

Faza / Phase: PTH+CS / TD+TS

Denumire desen / Drawing name:

PLAN DE SITUATIE / SITE PLAN
POD / BRIDGE KM pr. 543+983 (KM ex. 547+714)

Scara / Scale	Revizia / Revision	Cod desen / Drawing Code	Nr / No
1:500	1 / 04.2013	PT.02.02.13.PO.03.02	02